TRONCO – 08 POLEGADAS

CAIXA ACÚSTICA APARENTE DECORATIVA TIPO TRONCO

DESCRIÇÃO

A caixa acústica aparente **TRONCO** é composta de um alto falante Full Range com 08 polegadas e cone de polipropileno e difusor de agudos. Destinada à instalação em locais de superfície para áreas externas. Desenvolvida para garantir uma cobertura uniforme em uma grande área. Telas de proteção em alumínio perfurado. Ideal para a reprodução de anúncios e música ambiente e possui um transformador de linha de 70 Volts para uso com sistemas de tensão constante. (Transformador opcional).

CARACTERÍSTICAS

Utilizado em sistemas de música ambiente e avisos.
Potência musical / RMS: 160/80 Watts.
Falante de 08 polegadas de diâmetro com tweeter.
Transformador de linha embutido para conexão de voltagem constante de 70 Volts (opcional).
Controle de ajuste de intensidade de volume incorporado (opcional).
Corpo em Fibra de Vidro.
Confeccionado nas cores: marrom.

TRONCO – 08 POLEGADAS

CAIXA ACÚSTICA APARENTE DECORATIVA TIPO TRONCO

ESPECIFICAÇÕES TÉCNICAS

Especificações Acústicas	Resposta de Frequência	80 Hz ÷ 17.000 Hz
	Ângulo de Cobertura	120° H / 90° V
	Sensibilidade (dB/W/m)	94 dB
Potência	Impedância Nominal (ohm):	08 ohms
	Potência Musical	160 Watts
	Potência RMS	080 Watts
Falante	Full Range com difusor	08 polegadas
Entrada / Saída	Conectores de Entrada e Saída	Terminais
	Transformador de Tensão Constante	Opcional
Especificações Físicas	Material	Fiber Glass
	Cor	Verde
	Acabamento interno	Anti Ressonante
Medidas	Altura	480 mm
	Diâmetro Base	500 mm
	Diâmetro Tronco	310 mm
	Peso	15.000 g
Opcionais	Transformador de Tensão Constante	70 V / 100 V
	Controle de Volume	50 ohms

Conforme Lei Federal n° 11.291/06, informamos que a exposição prolongada a ruídos superiores a 85 decibéis pode causar danos ao sistema auditivo. A **DI-SOM** não se responsabiliza pelo uso inadequado dos seus produtos.

TRONCO – 08 POLEGADAS

CAIXA ACÚSTICA APARENTE DECORATIVA TIPO TRONCO

DESENHOS

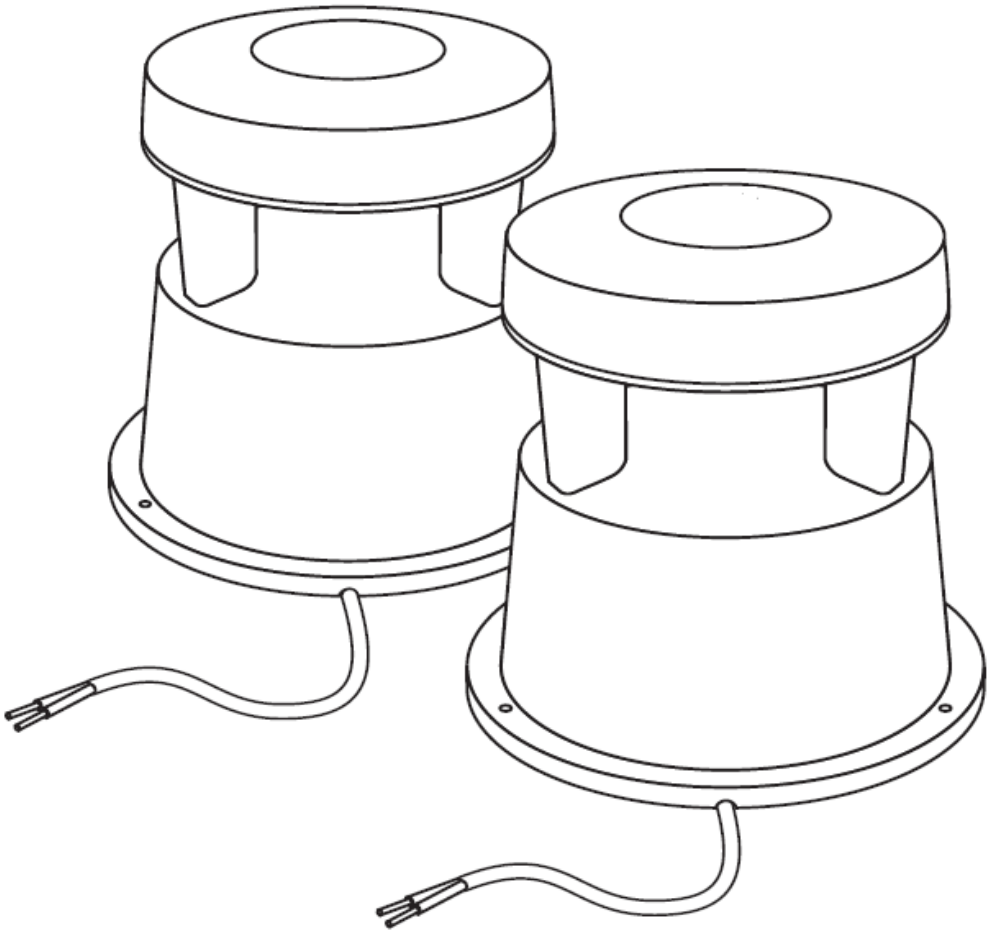

1. Altura - 450 milímetros
2. Diâmetro - 350 milímetros

Recomendamos que a instalação seja executada por um profissional especializado.
Não nos responsabilizamos por defeitos causados por uso incorreto do produto.

TRONCO – 08 POLEGADAS

CAIXA ACÚSTICA APARENTE DECORATIVA TIPO TRONCO

INSTALAÇÃO

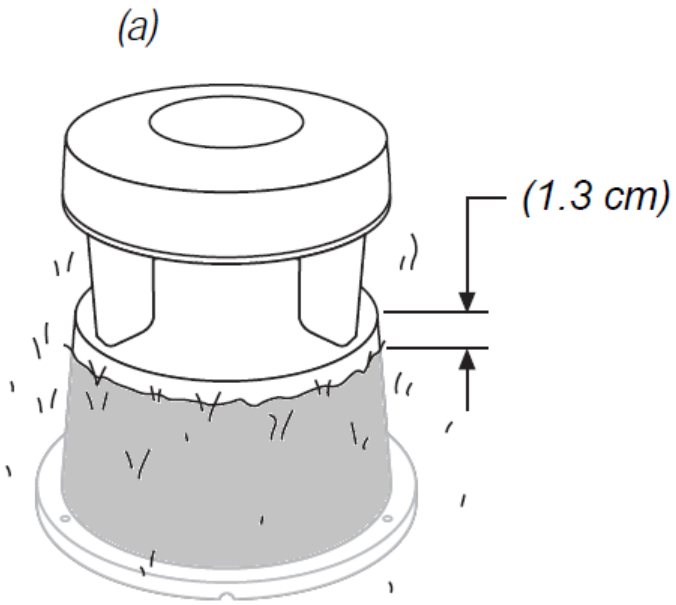

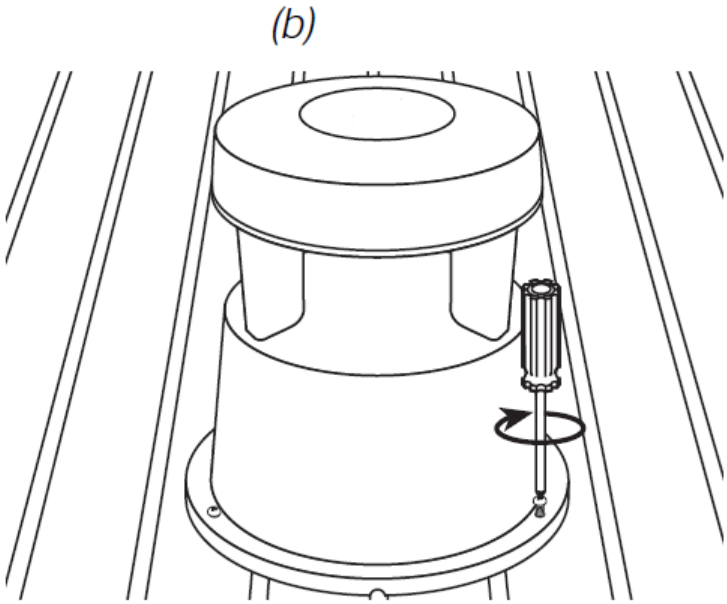

A – Instalação na terra (interna)
B – Instalação no chão ou deck (externa)

Recomendamos que a instalação seja executada por um profissional especializado.
Não nos responsabilizamos por defeitos causados por uso incorreto do produto.

TRONCO – 08 POLEGADAS

CAIXA ACÚSTICA APARENTE DECORATIVA TIPO TRONCO

CORES

As caixas acústicas aparentes decorativas TRONCO são confeccionada na cor padrão marrom de fabrica para melhor acabamento e harmonia com o ambiente a ser sonorizado. Cores especiais poderão ser consultadas diretamente com nosso departamento comercial.

DEPARTAMENTO DE ENGENHARIA E SISTEMAS ESPECIAIS.

DI-SOM PRODUTOS ELETRÔNICOS
Rua Sava, 37 – Sacomã.
São Paulo – SP - 04283-020
Fone: 11 3806-4040
www.di-som.com.br

Todos os produtos da **DI-SOM** são continuamente aprimorados. Todas as especificações estão sujeitas a alterações sem prévio aviso.
Copyright © 2019 **DI-SOM.** Todos os direitos reservados